FUER DIESES DOKUMENT UND DEN DARIN DARGESTELLTEN GEGENSTAND BEHALTEN WIR UNS ALLE RECHTE VOR! VERVIELFAELTIGUNGEN, BEKANNTGABE AN DRITTE ODER VERWENDUNG SEINES INHALTS SIND OHNE UNSERE AUSDRUECKLICHE ZUSTIMMUNG VERBOTEN!

© vetropack 2000

WE RESERVE ALL RIGHTS IN THIS DOCUMENT AND IN THE INFORMATION CONTAINED THERIN. REPRODUCTION, USE OR DISCLOSURE TO THIRD PARTIES WITHOUT EXPRESS AUTHORITY IS STRICTLY FORBIDDEN!

Oberbandmundstück f. Naturkorken

BODENANSICHT

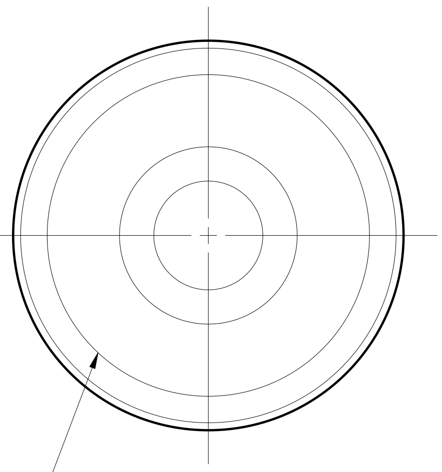

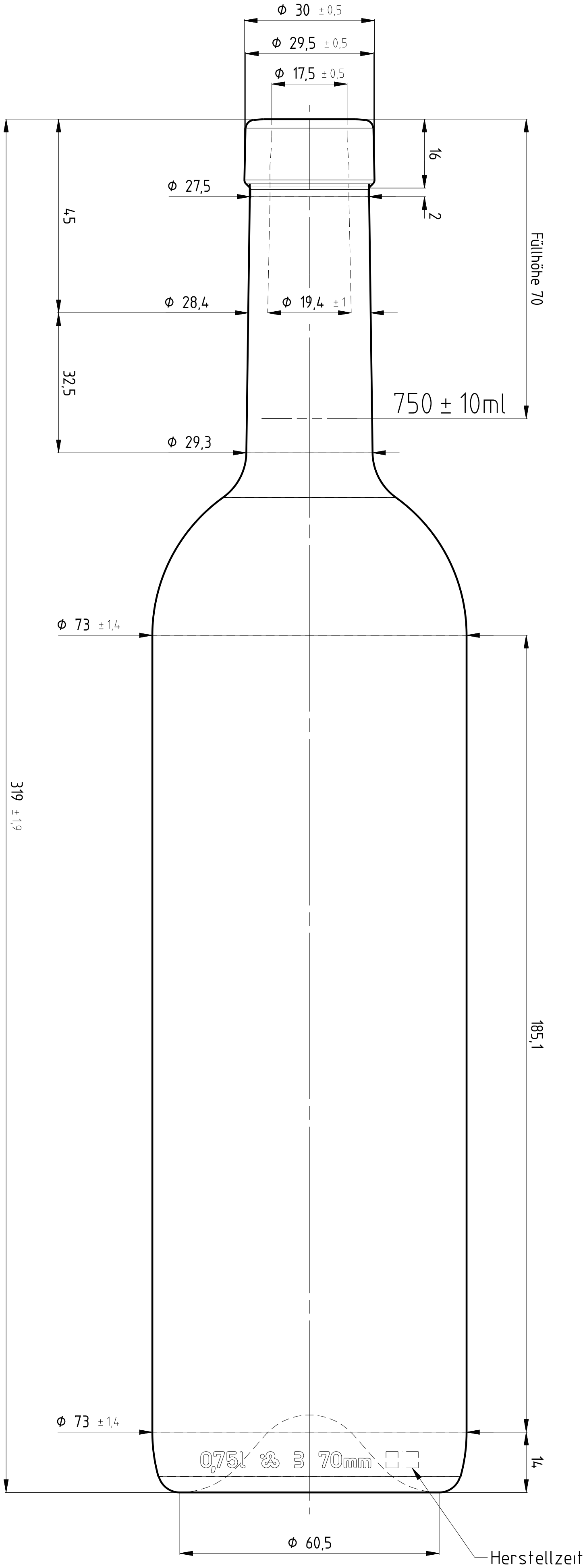

RÜCKSEITE

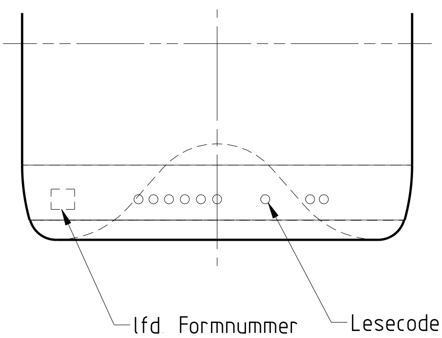

INDEX	AENDERUNGEN / modifications	DAT	NAME
A	Artikelnummer	10.09.03	Mes
B	Mündungskurzbezeichnung OB statt OM,	07.10.03	Eib
C	Hohlboden geändert, Farbe PR hinzugefügt.	09.01.06	Eib
D	Innenloch in 45mm Tiefe 19,4±1	08.03.10	May

		DAT	VIS
PT GEPRUEFT PT approved		08.03.10	
FtB FREIGABE FtB released	WERK POE	DAT 08.03.10	VIS
	WERK KRM	DAT 08.03.10	VIS
	WERK	DAT	VIS

NICHT TOLERIERTE MASSE NACH NORM DIN 6129
dimensions without tolerances conform to standard DIN 6129

ABFUELLTEMPERATUR Filling temperature	≤	°C
KONDITIONIERUNGSTEMP. Conditioning temperature	≤	°C
CO2 GEHALT CO2 content	≤	g/l
ALKOHOLGEHALT Alcohol content	≤	Vol%
KOPFDRUCK Axial pressure		daN
VERWENDUNG Disposal	MW / AW / EW	X (EW)
PROZESS Process	BB X / PB / EPB	

VOLUMEN FUELLVOLL Capacity fillpoint	750 ml ± 10 ml
VOLUMEN RANDVOLL Capacity brimful	770 ml ± ca. ml
GLASGEWICHT CA. Approx. glass weight	500 g
MITTL. WANDSTAERKE Average wall thickness	2.97 mm
HALSANSCHLUSS-D Neck connection dia.	27.5 mm
HALSDURCHGANG-D MIN Min. through bore	16.5 mm
FARBE Color	

BEMERKUNG Remarks	EA 063/03
KUNDE Customer	
AEHNLICH WIE Similar to	
ERSETZT NR Replace No	4W010.0750.0052_C
OFFERT-NR Offer No	E4W0103.0750.0052_C
MASSTAB Scale	1:1
GEZ. Des.	Mes
DAT	10.09.03
DATEITYP Filetyp	AZ

vetropack
Vetropack Austria GmbH
AT-3380 Poechlarn
Tel. 0043-27 57 75 41
www.vetropack.com

BEZEICHNUNG Designation: Bordeaux Selection 0,75l OB

ARTIKEL-NR Item No: 4W010.0750.0052

INDEX: D