FUER DIESES DOKUMENT UND DEN DARIN DARGESTELLTEN GEGENSTAND BEHALTEN WIR UNS ALLE RECHTE VOR! VERVIELFAELLTIGUNGEN, BEKANNTGABE AN DRITTE ODER VERWENDUNG SEINES INHALTS SIND OHNE UNSERE AUSDRUECKLICHE ZUSTIMMUNG VERBOTEN!

© vetropack 2000

WE RESERVE ALL RIGHTS IN THIS DOCUMENT AND IN THE INFORMATION CONTAINED THERIN REPRODUCTION, USE OR DISCLOSURE TO THIRD PARTIES WITHOUT EXPRESS AUTHORITY IS STRICTLY FORBIDDEN!

BVS 30 H 60 Mundstück

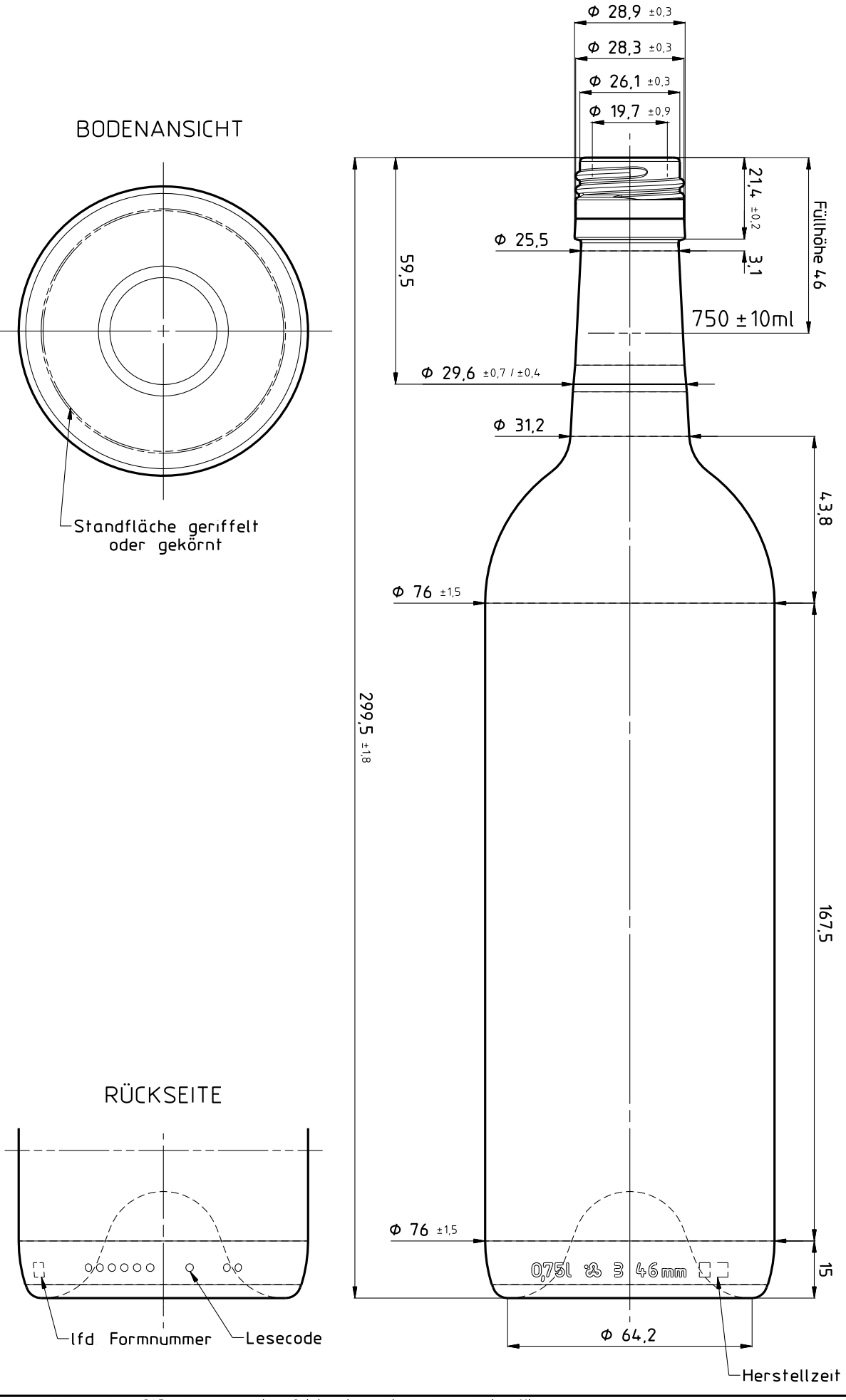

INDEX	AENDERUNGEN / modifications	DAT	NAME
A	Artikelnummer vergeben,	09 10 06	Mes

PT GEPRUEFT / PT approved		DAT 09 10 06	VIS
FIB FREIGABE / FIB released	WERK POE	DAT 09 10 06	VIS
	WERK KRM	DAT 09 10 06	VIS
	WERK	DAT	VIS

NICHT TOLERIERTE MASSE NACH NORM DIN 6129
dimensions without tolerances conform to standard DIN 6129

ABFUELLTEMPERATUR / Filling temperature	≤	°C	
KONDITIONIERUNGSTEMP / Conditioning temperature	≤	°C	
CO_2 GEHALT / CO_2 content	≤	g/l	
ALKOHOLGEHALT / Alcohol content	≤	Vol%	
KOPFDRUCK / Axial pressure		daN	
VERWENDUNG / Disposal	MW	AW	EW X
PROZESS / Process	BB X	PB	EPB

VOLUMEN FUELLVOLL / Capacity fillpoint	750 ml ± 10 ml
VOLUMEN RANDVOLL / Capacity brimful	ca 765 ml ± ml
GLASGEWICHT CA / Approx glass weight	500 g
MITTL WANDSTAERKE / Average wall thickness	3 00 mm
HALSANSCHLUSS-D / Neck connection dia	25,5 mm
HALSDURCHGANG-D MIN / Min through bore	17 mm
FARBE / Color	CU OL

BEMERKUNG / Remarks	EA 113/06
KUNDE / Customer	
AEHNLICH WIE / Similar to	
ERSETZT NR / Replace No	
OFFERT-NR / Offer No	E4W1906 0750 3776_A
MASSTAB / Scale	11
GEZ / Des	Mes
DAT	27 09 06
DATEITYP / Filetyp	AZ

vetropack

Vetropack Austria GmbH
AT-3380 Poechlarn
Tel 0043-27 57 75 41
www.vetropack.com

BEZEICHNUNG / Designation: 0,75l Bordeaux Exklusiv BV

ARTIKEL-NR / Item No: 4W0370750 3776

INDEX: A